Technisches Datenblatt :

78 SEC

MANITOU
HANDLING YOUR WORLD

Kapazität		Metrisch	US-System
Arbeitshöhe	h21	7.79 m	25 ft 7 in
Plattformhöhe	h7	5.79 m	19 ft
Tragfähigkeit des Arbeitskorbs	Q	227 kg	500 lbs
Tragfähigkeit auf Plattformausschub		113 kg	249 lbs
Anzahl Personen (innen / außen)		2 / 1	2 / 1
Gewicht und Reifengröße			
Gewicht der Arbeitsbühne*		1503 kg	3314 lbs
Arbeitskorb Abmessungen (Länge x Breite)	lp / ep	1.63 m x 0.74 m	5 ft 4 in x 2 ft 5 in
Korb Abmessungen ohne ausgefahrenes Teleskop (Länge x Breite)		2.79 m x 1.6 m	9 ft 2 in x 5 ft 3 in
Gesamtbreite	b1	0.81 m	2 ft 8 in
Gesamtlänge	l1	1.83 m	6 ft
Gesamthöhe	h17	2.11 m	6 ft 11 in
Gesamtlänge eingefahren	l9	1.83 m	6 ft
Bauhöhe eingefahren	h18	1.75 m	5 ft 9 in
Gesamtlänge mit ausgefahrenem Teleskop	l15	2.74 m	9 ft
Innerer Wenderadius	b13	0 m	0 in
äußerer Wenderadius	Wa3	1.55 m	5 ft 1 in
Bodenfreiheit Maschine	m4	0.06 m	2 in
Bodenfreiheit unter ausgefahrenen Umsturzsicherungen	m6	0.02 m	1 in
Bodenfreiheit Mitte Radstand	m2	0.02 m	1 in
Radstand	y	1.32 m	4 ft 4 in
Leistung			
Fahrgeschwindigkeit - Transportmodus		4 km/h	2.5 mph
Fahrgeschwindigkeit - Arbeitsmodus		0.8 km/h	0.5 mph
Beschleunigen / Verzögern		16 s / 29 s	16 s / 29 s
Steigfähigkeit		25 %	25 %
Zulässige Neigung im Arbeitsmodus		3 °	3 °
Reifen			
Bereifung		Nicht markierende Vollgummireifen	Nicht markierende Vollgummireifen
Reifengröße, vorn / hinten		0,30x0,11 - 0,30x0,11	0,30x0,11 - 0,30x0,11
Antriebsräder (vorne / hinten)		2 / 0	2 / 0
Lenkräder (vorne / hinten)		2 / 0	2 / 0
Gebremste Räder / Räder		2 / 2	2 / 2
Motor/Batterie			
Batterie / Batteriekapazität		6 V / 225 Ah	6 V / 225 Ah
Integriertes Ladegerät (V) / Integrated charger (Ah)		24 V / 20 Ah	24 V / 20 Ah
Diverse			
Bodendruck		9.98 daN/cm²	144.75 PSI
Fassungsvermögen des Hydrauliktanks		14.20 l	3.75 US gal
Umgebungsgeräusch (LwA)		70 dB(A)	70 dB(A)
Schwingungsbelastung Hand/Arm		< 2.5 m/s	< 8.2 ft/s
Standards compliance			
Diese Maschine entspricht:		Europäische Richtlinien: 2006/42/EG - Maschinen (Neufassung EN 280:2013) - 2004/108/EG (EMV) - 2006/95/EG (Niederspannung)	Europäische Richtlinien: 2006/42/EG - Maschinen (Neufassung EN 280:2013) - 2004/108/EG (EMV) - 2006/95/EG (Niederspannung)

Traglasttabellen

Lastdiagramm

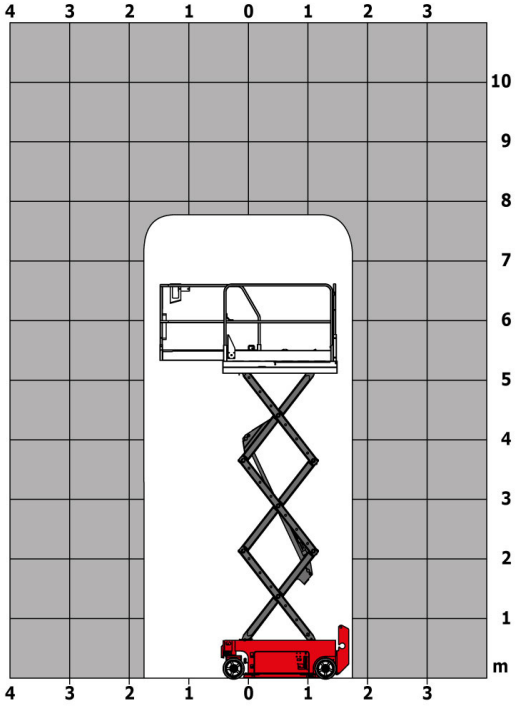

Lastdiagramm britisch/USA

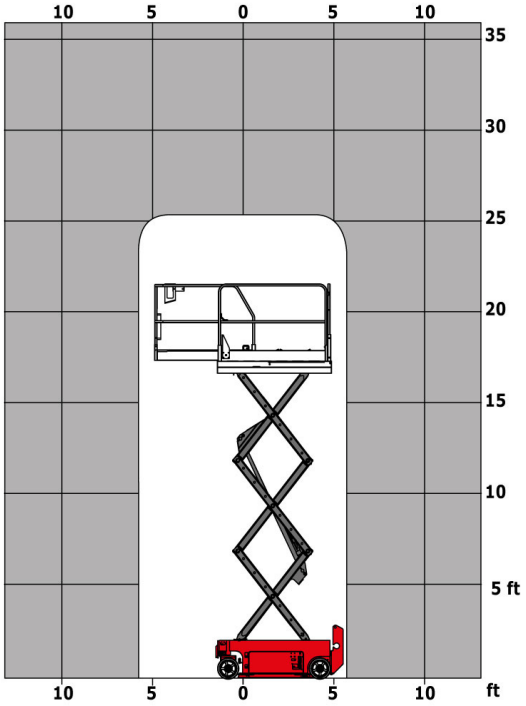

Maßzeichnung

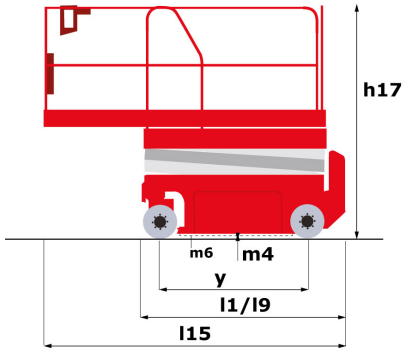

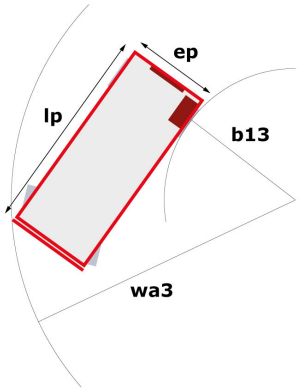

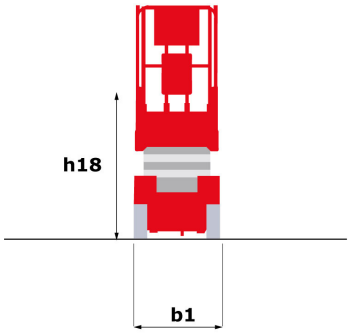

Ausstattung

Standard
220-V-Anschluss im Arbeitskorb
Alarmton und Kontrollleuchte (Neigung, Überlast, Gefälle)
Arbeitskorbtür
Batterieentladeanzeige
Betriebsstundenzähler
CAN-Bus-Technologie
Dynamische Hydraulikbremse an den Vorderrädern
Faltbares Schutzgeländer mit halbhoher Tür
Hinterrad-Lamellenscheibenbremsen
Integriertes Ladegerät
Integriertes Ladegerät mit Spannungsumschaltung
Klappbare Schutzbügel für Türdurchgänge
LED Work Lights
Manuelle Notfallabsenkung
Negativbremse an den Hinterrädern
Nicht markierende Reifen
Not-Aus-Schalter im Arbeitskorb und|am Oberwagen
Rutschfester Korbboden
Schlaglochschutz mit automatischer Auslösung
Schwenkbare Semitraktions-Blockbatterie (Wartung)
Signalhorn im Arbeitskorb
Unterstützung durch integrierte Fehlerdiagnose
Warnblinkanlage
ausschwenkbare Komponentenfächer

Optional
Biologisch abbaubares Öl
Druckluftanschluß im Arbeitskorb
Niedertemperatur-Abschaltmodul
Niedrigtemperatur-Thermostat
Piepton bei allen Bewegungen
Sicherheitsgeschirr
Stromversorgung im Arbeitskorb (Steckdose + Fehlerstromschutzschalter)

Siège Social
430 rue de l'Aubinière - 44150 Ancenis Cedex - France
Tel: +33(0)2 40 09 10 11 - Fax: +33 (0)2 40 09 10 97
www.manitou.com

In vorliegender Broschüre sind die Versionen und Konfigurationsoptionen für Manitou-Produkte beschrieben, die mit unterschiedlicher Ausrüstung ausgestattet werden können. Bei der in der Broschüre beschriebenen Ausrüstung kann es sich um Standard- oder Sonderausrüstung handeln oder um Ausrüstung, die für bestimmte Versionen nicht erhältlich ist. Manitou behält sich das Recht vor, jederzeit unangekündigte Änderungen an den gezeigten und beschriebenen Spezifikationen vorzunehmen. Der Hersteller haftet nicht für die angegebenen Spezifikationen. Für weitere Informationen wenden Sie sich bitte an Ihren Manitou-Händler. Dokument ohne Gewähr. Die Produktbeschreibungen können vom eigentlichen Produkt abweichen. Die Auflistung der Spezifikationen erhebt keinen Anspruch auf Vollständigkeit. Logos und Corporate Indentity des Unternehmens sind Eigentum von Manitou und dürfen nicht ohne Genehmigung verwendet werden. Alle Rechte vorbehalten. Die in dieser Broschüre enthaltenen Fotos und Abbildungen dienen lediglich Informationszwecken.
Manitou BF SA - Société anonyme à conseil d'administration - Unternehmenskapital: 39.668.399 Euro - Eingetragen im Handelsregister von Nantes unter der Nummer 857 802 508