260 TJ

FICHE TECHNIQUE

MANITOU

www.manitou.com

FT106FR_A_0614_260TJ

260 TJ

	260 TJ
Hauteur de travail	25.91 m
Hauteur de plate-forme	23.91 m
Déport	19.70 m
Débattement du pendulaire	+70°/-63°
Rotation du panier	+90°/-90°
Rotation tourelle	360° continue
Capacité	400 kg (3 pers.)
Panier (largeur x longueur)	2.30 x 0.90 m
D - Largeur hors tout	2.43 m
A - Longueur hors tout	10.8 m
C - Hauteur hors tout	2.75 m
A1 - Longueur hors tout repliée (stockage)	8 m
C1 - Hauteur hors tout repliée (stockage)	2.75 m
H - Rayon de braquage intérieur	1.75 m
I - Rayon de braquage extérieur	6.84 m
L - Rayon de braquage panier	9.27 m
E - Garde au sol	43 cm
B - Empattement	2.80 m
Vitesse de translation	4.70 km/h
Vitesse de travail	0.80 km/h
Pente franchissable	40 %
Dévers admissible	4°
Type de pneumatiques	PPS alvéolés
Dimension des pneumatiques	20"
Roues motrices	4
Roues directrices	4
Poids (peut varier en fonction des options et standards du pays)	16 300 kg
Moteur	KUBOTA V2403-M
Puissance	45 cv / 33,6 kw
Capacité du réservoir à carburant	72 L
Bruit à l'environnement (LwA)	105 dB

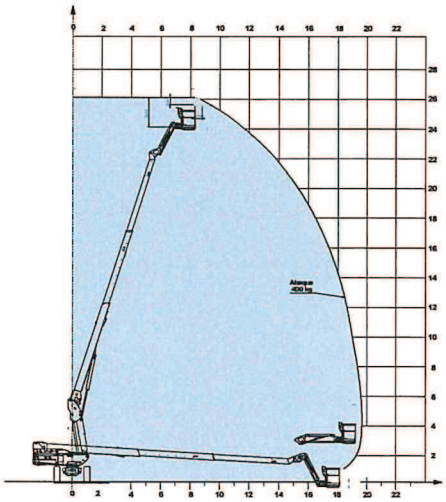

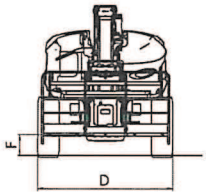

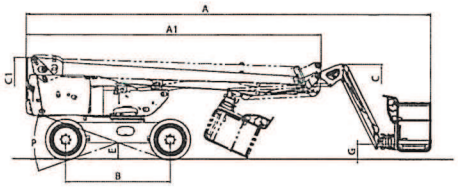

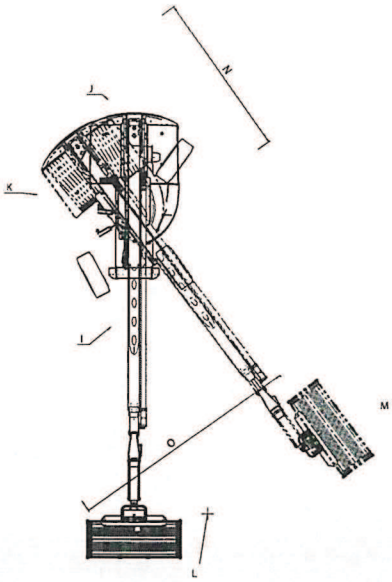

Équipements standards
Pendulaire
Essieu avant oscillant
Rotation continue
Panier large forte capacité
Commandes proportionnelles
4 mouvements simultanés
4 roues motrices
4 roues directrices
Roues en position crabe
Mouvements X/Y (horizontaux, verticaux)
Compensation électronique du panier
PPS alvéolés
Blocage de différentiel
Pont avant à glissement limité
Diagnostic et maintenance entièrement intégré
Horamètre
Jauge à carburant proportionnelle avec témoin de niveau bas
Boîte à outils
Capot de protection pupitre avec possibilité de verrouillage
Avertisseur sonore
Gyrophare
Alarme sonore et témoin lumineux en dévers et surcharge
Déverrouillage dévers
Anneaux d'élingage
Pompe électrique de secours
Prédisposition 230 V
Pédale de présence

Équipements optionnels
Génératrice embarquée (5 kVA)
Prise 230 V avec disjoncteur différentiel
Prédisposition air comprimé
Prédisposition eau
Phare de travail
Peinture spéciale
Huile biodégradable
Bip sur tous mouvements
Bip sur translation
Épurateur catalytique
Kit raffinerie
Anti-démarrage codé
Rapport de vérification initiale avant mise en service
Harnais de sécurité

Cette publication présente le descriptif des versions et possibilités de configuration des produits MANITOU qui peuvent différer en équipement. Les équipements présentés dans cette brochure peuvent être de série, en option, ou non disponibles suivant les versions. MANITOU se réserve le droit, à tout moment et sans préavis, de modifier les spécifications décrites et représentées. Les spécifications portées n'engagent pas le constructeur. Pour plus de détails, contactez votre concessionnaire MANITOU. Document non contractuel. Présentation des produits non contractuelle. Liste des spécifications non exhaustive. Les logos ainsi que l'identité visuelle de l'entreprise sont la propriété de MANITOU et ne peuvent être utilisés sans autorisation. Tous droits réservés. Les photos et schémas contenus dans la présente brochure ne sont fournis qu'à des fins de consultation et à titre indicatif.
MANITOU BF SA - Société anonyme à conseil d'administration - Capital social : 39 547 824 euros - 857 802 508 RCS Nantes

FT106FR_A_0614_260TJ