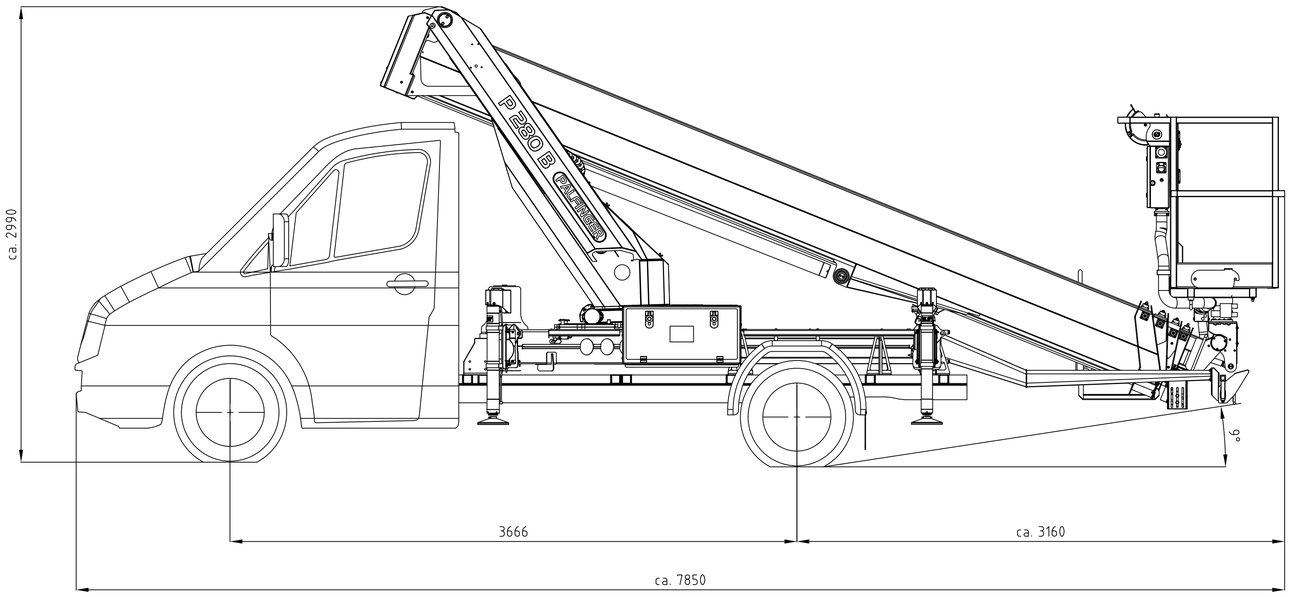

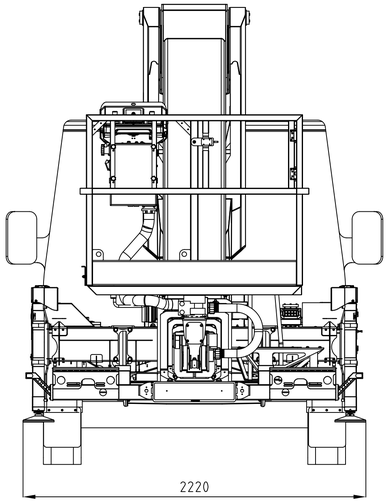

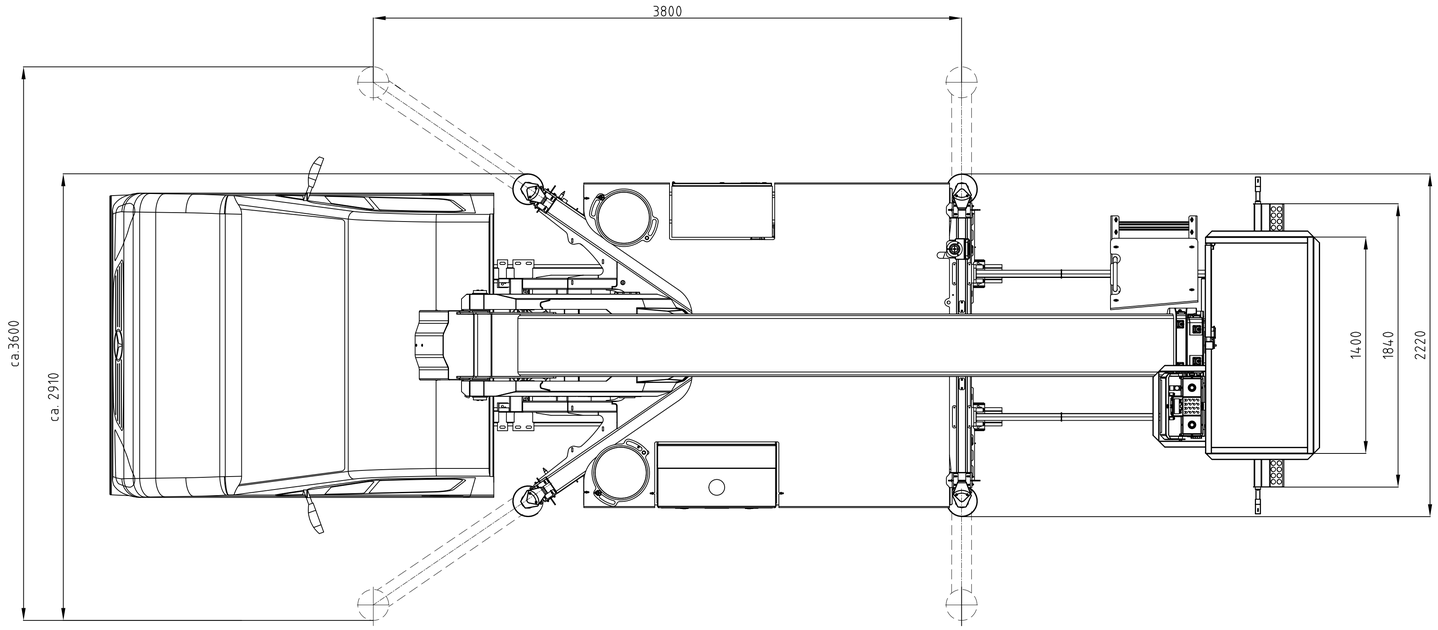

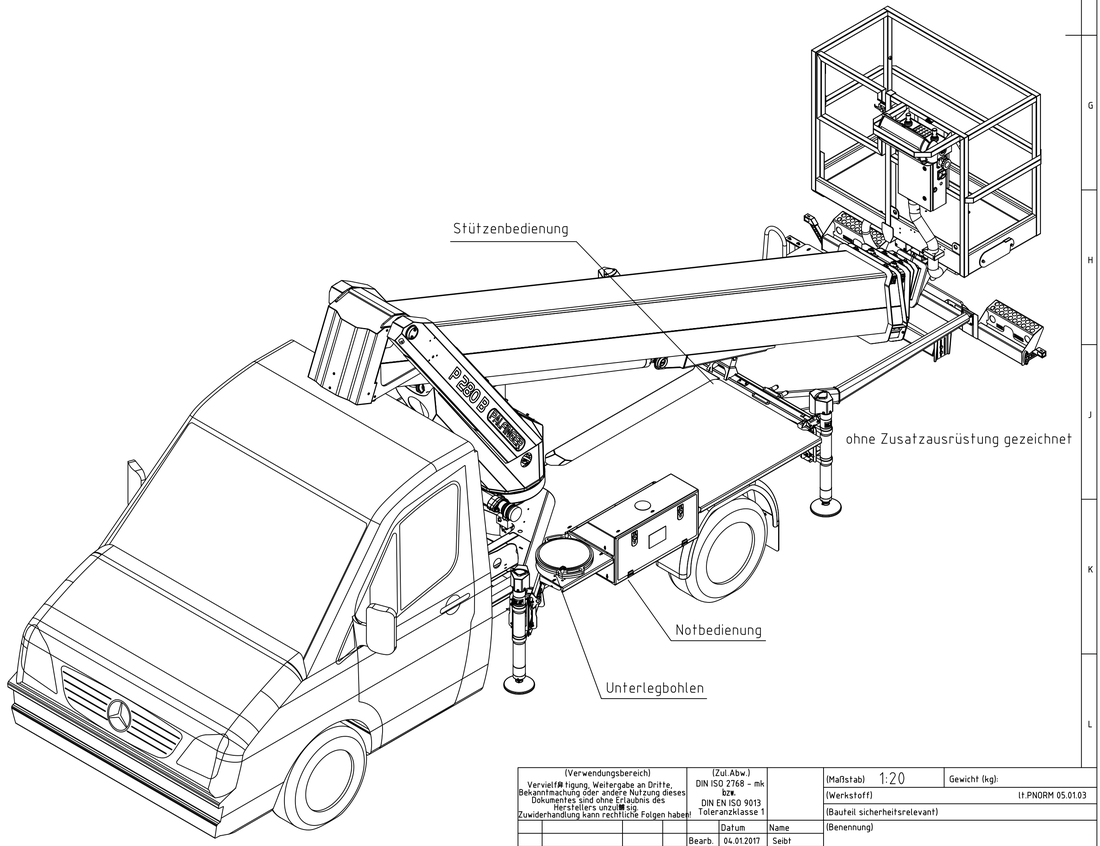

(Verwendungsbereich)	(Zul.Abw.)			
Vervielfältigung, Weitergabe an Dritte, Bekanntmachung oder andere Nutzung dieses Dokumentes sind ohne Erlaubnis des Herstellers unzulässig. Zuwiderhandlung kann rechtliche Folgen haben!	DIN ISO 2768 - mk bzw. DIN EN ISO 9013 Toleranzklasse 1			
		Datum	Name	
		Bearb.	04.01.2017	Seibt
		Geprüft		
		SFI gepr.		
		SFI - Prüfnummer		
Version	Änderungsnummer	Datum	Name	

PALFINGER

(Maßstab) 1:20	Gewicht (kg):
(Werkstoff)	lt.PNORM 05.01.03
(Bauteil sicherheitsrelevant)	
(Benennung)	
P280B auf MB 314 Sprinter/3665	
(Artikelnummer) B6027A-A	Version
	(Blattformat) A1